BRAUN

Satin·Hair 7

Hair Dryer

HD 730

博朗离子吹风机

型号 3549

www.braun.com/cn

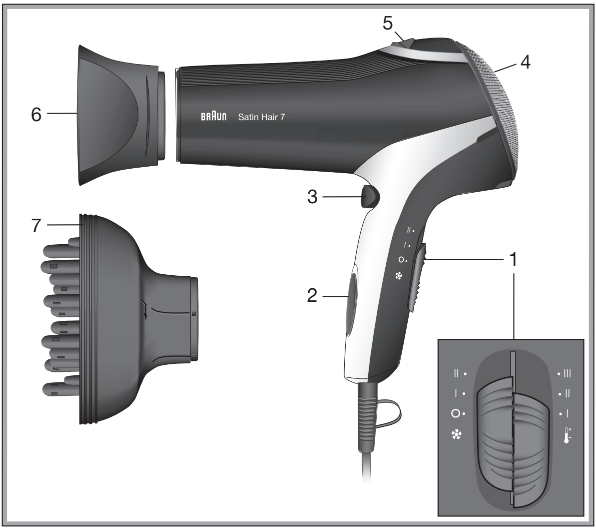

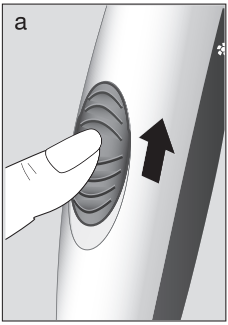

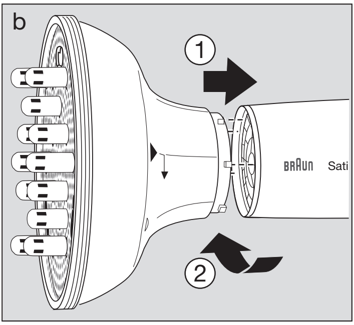

使用产品前请仔细阅读使用说明书，并请妥善保管。

注意事项

- 博朗离子吹风机只允许插入交流插座中，同时，确保您的家庭电压与本产品上所标的电压相符。
- **警告：不要在盛水的浴缸、洗脸盆或其它器皿附近使用本产品。切勿弄湿本电器。**
- 在浴室内使用吹风机时，务必在使用结束后拔下插头。即便已关闭吹风机，如果不拔下插头也存在危险。
- 为了增加保护，建议在浴室供电的电气回路中安装一个额定剩余工作电流不超过30mA的剩余电流装置（RCD）。向RCD安装商咨询
- 开启博朗离子吹风机后，必须注意进风和出风格栅是否被堵塞。如果进风格栅或出风格栅被堵住，吹风机将自动切断。冷却若干分钟后，吹风机将自动开启。
- 切勿将电源线缠绕在本产品上。
- 定期检查电源线有无磨损或损坏，尤其是靠近产品和插座的电源线部分。如果电源线损坏，为了避免危险，必须由制造商、其维修部或类似部门的专业人员更换。不合规的修理会严重危害用户的人身安全。

- 本产品不宜供儿童以及肢体上有残疾或精神上有障碍者使用，除非有人对其加以监督且对使用者的安全承担责任。将本产品置于儿童触摸不到的地方，以确保他们不会玩耍本产品。

说明

1 开关
2 保护背光按钮
3 冷风按钮
4 保护过滤器
5 负离子背光开关
6 集风嘴
7 扩散风嘴附件

开关(1)

博朗离子吹风机有两种气流选项和三种温度设置，便于您对博朗离子吹风机进行自定义设置，既可加快头发吹干的速度和效率，也可达到舒适的吹干效果。

气流	温度
高 II	高 III
低 I	中 II
关 O	低 I

IONTEC

IONTEC是专为保护您的发质健康而开发的技术。它能恢复您在头发造型过程中因温度过高而丢失的水分平衡。

IONTEC技术能产生大量的负离子束，包裹住每一根头发。负离子可固定头发，降低头发卷曲度和静电量，令您的秀发呈现自然魅力和无限光泽。

- 按下负离子开关（5）。使用吹风机时，负离子灯闪烁，表明吹风机正在生成负离子。
- 为充分发挥IONTEC技术的最佳效果，使用吹风机时不用装上附件。
- 在高湿环境中使用时，负离子的效果会打折扣。

用IONTEC技术优化造型

即使您平时习惯安装附件后使用，但拆下附件后使用可确保负离子束达到最大量，令秀发看起来更加柔顺、亮泽、健康。

冷风（3）

如需使用冷风模式造型，请按下冷风按钮。

保护过滤器（4）

定期清洁过滤器。拆下过滤器并用自来水清洗，彻底清洁过滤器。

集风嘴（6）

使用集风嘴能实现精致造型。

梳形扩散风嘴

安装扩散风嘴（7）

- 将扩散风嘴边沿的凹口与吹风机上的凹槽对准。
- 将附件按入吹风机，然后顺时针旋转附件，直到卡扣卡入到位。
- 拆下扩散风嘴时，反方向旋转然后往外拉出即可。

丰盈造型

从短发到中等长度的头发

为达到增添丰盈度和提拉发根的效果，轻轻地在头皮上小幅转动扩散风嘴梳齿。分批处理头发。

长发

首先将梳齿护罩对准发梢并吹干。然后通过使用扩散风嘴小心提起头发并拉住。稍微转动头皮上的扩散风嘴梳齿以吹干发根，提高蓬松效果。

如有变更，恕不另行通知。

使用寿命结束时，请勿将本产品与生活垃圾一起处理。您可将本产品送至国内的博朗维修中心或合适的收集点进行处理。

制造商：博朗电器
地　址：德国克龙贝格61476法兰克福大街145号
产　地：中国深圳
经销商：广州宝洁有限公司
地　址：广州市经济技术开发区滨河路一号
邮　编：510730
Braun是德国博朗公司(Braun GmbH)的注册商标。
经德国博朗授权制造
执行标准：GB 4706.1/GB 4706.15

保修

- 我们为产品提供为期两年的保修，保修期从购买日开始计算。
- 在保修期内对于产品因材料或生产过程引起的各种瑕疵，我们会视情况更换零件或整个产品。
- 申请保修必须将本产品和能够证明购买日期的证据(购货发票)一起交给授权的Braun维修站，本产品附有一张授权的维修站名单。
- 请确认已将购货发票放置在安全的地方。

上述保修不包括以下内容：

▼由于使用不当而造成的产品损坏(如：使用错误的电流、电压将产品插入不合适的插座，或者人为损坏等)。

▼正常使用引起的产品老化、磨损 、但对产品的使用 功能及价值影响不大。

▼如果产品经过未经授权的人员的修理，或产品使用了非本公司(Braun)的零件，保修期即终止。

▼非家庭使用(如工业、商业用)引起的损坏。

▼本保修适用于全球范围的所有经博朗公司及其指定供应商出售的博朗产品。并且在当地没有进口限制或其它法律条文限制本保修即可执行。

在保修期内提供的服务并不影响保修期的结束，保修期中替换的零件或整机的保修服务与本产品的保修期同时终止。

除非确有法律规定，本公司不对其他任何要求负责。同供贷商的销售合同中规定的各项权利不受此保修的影响。

如果需要保修或维修，请与当地或就近的维修站联系。

顾客免费热线：800-8201357

最新Braun售后服务部地址

	城市	公司名称	地址	联系电话
中区				
200085	上海	安帮北站天路家用电器维修服务社	上海市永兴路540号(靠近西藏北路）	63566755/56329466
200235	上海	乐帮新尊办公设备维修服务社	上海市漕溪路190号(靠近田林东路）	64688241
201100	上海	上海市闵行区博杰家用电器维修部	上海市闵行区莘建东路210号(莘庄地铁站-北广场)	64122533
310016	杭州	杭州中侨家电维修服务有限公司	杭州市采荷路10号	86047438
215004	苏州	苏州家用电器维修服务中心有限公司	苏州市干将西路1168号	68662852
266071	青岛	青岛市市南区超维影视通讯技术服务部	青岛市南区银川西路3号政泰商务楼202室	85977910
361003	厦门	厦门市思明区新鹭声电子技术服务部	厦门后埭溪路248号之6、7、8号	5170118
210003	南京	南京博伊华电子电器经营部	南京市中山北路223号建达大厦	83420092
214031	无锡	无锡新讯通信设备服务有限公司	无锡市五爱北路27号	82729805
213001	常州	常州市金博家电经营部	常州市天宁区迎宾路江南佳园4-S-10	88836628
226001	南通	南通市崇川雷声电器服务中心	南通市虹桥路怡安花苑11幢04店面	96889688/85102088
315040	宁波	宁波市江东明楼甬城家电维修部	宁波市江东惊驾路506号	87771344
315000	宁波	宁波海曙创佳数码家电维修部	宁波市苗圃路39弄50号（海关对面）	87134422
250013	济南	济南市天桥区启航家电服务部	济南市历下区历山路57号历山商务中心407室	86950100
230022	合肥	合肥国升数码技术服务部	合肥市金寨路93号鸿基国际广场529室	2655887/2654456
450000	郑州	郑州百川电器技术有限公司	郑州市北下街79号	66964036
北区				
100078	北京	北京盛侨家用电器维修服务中心	北京市丰台区方庄芳群园2区6号楼金芳公寓408室	67698025/67630617
100035	北京	北京盛侨家用电器维修服务中心	北京市西城区德胜门内大街54号	66561976
050021	石家庄	河北省家用电器维修中心	石家庄市槐北路70号	86011793
300022	天津	天津市大东电器维修有限公司	天津市和平区滨江道109号	27120167
300100	天津	天津市大东电器维修有限公司	天津市南开区三马路126号	27120168 /27120170
110011	沈阳	沈阳市今东业家电技术服务有限公司	沈阳市沈河区承德路36-1	24870309/24855340
150010	哈尔滨	哈尔滨市道里区信誉进口家电修理部	哈尔滨市道里区地段街190号	84644674
150020	哈尔滨	哈尔滨市道外区尼康映像数码维修站	哈尔滨市道外区南勋街18号	88940125
116021	大连	大连中服电子技术服务中心	大连市沙河口区西南路791号-7-3	86841988
130021	长春	长春市朝阳区圣炎夏普维修站	长春市工农大路28号（桂林路与富锦路交汇）	85625783
130000	长春	南关区鑫昌行声光科技商行	长春市南关区卫星路卫星嘉园13栋3单元205门市	85399851
710014	西安	陕西百利商贸有限公司	西安市丰禾路6号丰禾小区22号楼2楼	86220211
南区				
510600	广州	广州市博健电器有限公司	广州市五羊新城明月二路春风路E-12栋首层	87386165(6)
518028	深圳	深圳市顺电连锁股份有限公司	深圳市华强北路上步工业区202栋2楼东	83286255
400020	重庆	重庆市渝中区中侨家用电器维修部	重庆市江北区建新南路18号城市领地A栋附2楼7号门市	63527117
530001	南宁	南宁市南方家用电器维修中心	广西南宁市唐山路29号首层	3118895/3907787
650051	昆明	昆明松和电器有限公司	昆明市环城北路280号	3645557
430015	武汉	武汉市江岸区兆利达家电维修中心	汉口解放大道1439号4栋3单元101室	85790611
410007	长沙	长沙市俊铭电器有限公司	长沙市车站南路934-940号	4148005
610017	成都	成都市武侯区金维电子经营部	成都市大安东路57号3-6号	66656887
528200	佛山	佛山市禅城区得盛家用电器维修部	佛山市城门西商业街10号	83213535
350001	福州	福州福春电器维修服务有限公司	福州市塔头路328号顺意园一楼店面(福州锅炉厂对面)	87582122
325000	温州	温州市声像技术服务公司	温州市锦绣路利府花苑5幢一层南1-05号	88850706/10187

上海涵思贸易有限公司可办理零件及产品邮购　　电话:(021) 64606449 / 64584260
E-mail: sp-order@hansi.sh.cn　　邮编：201100
注：　如果当地无特约维修站，请与就近的维修站联系。
固话免费咨询热线：800-820-1357　　手机用户咨询热线：400-820-1357

BRAUN
德国博朗

博朗(上海)国际贸易有限公司
地址：上海市外高桥保税区菲拉路55号综合楼第四层A部位
售后服务日常联系地址：中国上海浦东三林路550号　　邮编：200124

上述售后服务部地址确定于2009年11月，可能有不定期更新。如有疑问，请咨询客户服务热线。
固话免费咨询热线：800－820－1357　　手机用户咨询热线：400-820-1357

English

Carefully read the use instructions before use.

Important

- Plug your hairdryer into an alternating current (~) outlet only and be sure that your household voltage corresponds to the voltage marked on the hairdryer.
- This appliance must never be used near water (e.g. a filled wash basin, bathtub or shower). Do not allow the appliance to become wet.
- When using the hairdryer in a bathroom, always unplug it after use. Even a switched-off hairdryer presents a hazard if not unplugged.
- For additional protection, it is advisable to install a residual current device (RCD) with a rated residual operating current not exceeding 30 mA in the electrical circuit of your bathroom. Ask your installer for advice.
- Care should be taken not to block the inlet and outlet grill when the hairdryer is switched on.
- If either grill becomes blocked, the hairdryer will automatically cut out. After cooling for a few minutes, it will switch back on automatically.
- Do not wrap the mains cord around the appliance.
- Regularly check the mains cord for wear or damage, particularly where it enters the product and the plug. If you have any doubt about its condition take the appliance to your nearest Braun Service Centre for checking/repair. The mains cord of the appliance may only be replaced by an authorised Braun Service Centre. Unqualified repair work can lead to extreme hazards for the user.
- This appliance is not intended for use by children or persons with reduced physical or mental capabilities, unless they are given supervision by a person responsible for their safety. In general, we recommend that you keep the appliance out of reach of children.

Description

1 Switch
2 «satin protect™» button with light
3 Cold shot button
4 Protection filter
5 Ion switch with light
6 Concentrator nozzle
7 Diffusor attachment

Switch (1)

Two airflow and three temperature settings allow you to personalize your hairdryer for a fast and efficient, but also gentle drying.

	Airflow	Temperature	
II	high	high	III
I	low	medium	II
O	off	low	I

«satin protect™» Drying
By sliding up the «satin protect» button (2), you can reduce the temperature setting, thus increasing the variety of settings. «satin protect» makes drying even gentler by avoiding high temperatures. This protects the hair texture. The «satin protect» light shines when this function is activated (a).

IONTEC
IONTEC is a technology which is specifically developed to protect the health of your hair. It restores the moisture balance of your hair that usually gets lost during styling with excessive heat.

The IONTEC technology produces a rich stream of satin ions that envelop every single hair. The ions calm hair, reducing frizz and static to reveal your hair's natural beauty and shine.

- Push the ion switch (5). When hairdryer is in operation, the ion light shines to show that ions are generated.
- To obtain optimal results with the IONTEC technology, use the hairdryer without attachments.
- The effect of ions is less apparent when used in high humidity environment.

Optimal styling with the IONTEC technology

Even if you normally use the hairdryer with attachment, finish your styling without attachment to ensure maximum flow of ions and a smoother, shinier, healthier looking result.

Cold shot (3)

To fix a style with cold air, press the cold shot button.

Protection filter (4)

Regularly wipe the filter clean. For a thorough cleaning, remove the filter and clean it under running water.

Concentrator nozzle (6)

For precise styling use the concentrator nozzle.

Volume diffusor (7)

Attaching the diffusor (b)

- Align the notches on the rim of the diffusor attachment with the slots in the hair dryer.
- Push the attachment onto the hairdryer, then turn clock-wise until the bayonet lock clicks into place.
- To remove the diffusor, turn in the opposite direction and pull.

Volume styling

... Short to mid-length hair:

To add volume and root lift, gently guide the diffusor fingers with a small circular motion over your scalp. Continue section by section.

... Long hair:

First dry hair ends by placing them onto the finger plate. Then, with the diffusor, carefully lift the hair to your head and hold. Finish off the roots with a gentle circular movement of the diffusor fingers on the scalp to add some lift.

Subject to change without notice.

Please do not dispose of the product in the household waste at the end of its useful life. Disposal can take place at a Braun Service Centre or at appropriate collection points provided in your country.

95679885/XII-10
China/GB